DIRECCIÒN DE PLANEACIÒN Y OBRAS PLÙBLICAS DEL MUNICIPIO

1029900356

I) UBICACION.

FOLIO F-11-21

CALLE RIO JUCHIPILA #410	LOMAS DE SAN ANTONIO
CALLE Y NÙMERO OFICIAL	C O L O N I A
MANZANA LOTE	No. DE BOLETA DEL IMPUESTO PREDIAL

II) DATOS DEL PERITO RESPONSABLE

NOMBRE Y APELLIDOS	D O M I C I L I O	
	R.F.C.	T E L E F O N O

III) DESCRIPCIÒN DE LA OBRA

239.40 M2	0.00 M2	84.00 M2	PRIMERO	
SUP. DEL TERRENO	SUP. CONSTRUIDA	SUP. POR CONSTRUIR	PISO A CONST.	SUP. NO CONSTUIDA

IV) ANTECEDENTES

FECHA Y No. DE LICENCIA ANTERIOR	FECHA Y No. DE LICENCIA ANTERIOR	FECHA Y No. DE LICENCIA ANTERIOR

V) DOCUMENTACIÒN

DE TRÀMITE	ESCRITURAS ( )	COMPROBANTE ALIN Y No. OF. ( )	FOTOGRAFÌA ( )	AUT. UBICACIÒN ( )
TÈCNICOS	PLANOS ARQUITECTÒNICOS (X)	PLANOS ESTRUCTURALES ( )	MEMORIA DE CÀLCULO ( )	

VI) DATOS DEL PROPIETARIO

C. ROSA MARTHA MUÑOZ GARCIA		
		R.F.C.
N1-ELIMINADO 2	N2-ELIMINADO 83	
DOMICILIO	OCUPACIÒN	TELÈFONO

Manifiesta el solicitante: que los datos de construcciòn proporcionados a èsta, son reales y que se hace responsable de cualquier situaciòn legal que se le presente

N3-ELIMINADO 6

FIRMA DEL PERITO

FIRMA DEL SOLICITANTE

VII) VIGENCIA DE LA LICENCIA

DEL	03	FEBRERO	2021	AL	03	MARZO	2021	30
	DIA	MES	AÑO		DIA	MES	AÑO	TOTAL DIAS

ESTA LICENCIA DEBERÀ PERMANECER EN LA OBRA Y MOSTRARSE A LOS INSPECTORES QUE LA SOLICITEN

A U T O R I Z A C I Ò N

SELLO Y FIRMA

JUNTA DE PROTECCIÒN Y CONSERVACIÒN DE MONUMENTOS Y ZONAS TÌPICAS DEL ESTADO

SELLO Y FIRMA

OBRAS PÚBLICAS MUNICIPALES JALPA, ZAC. 2018

DIRECCIÒN DE PLANEACIÒN Y OBRAS PÚBLICAS MUNICIPALES

000355

Tio Cleto

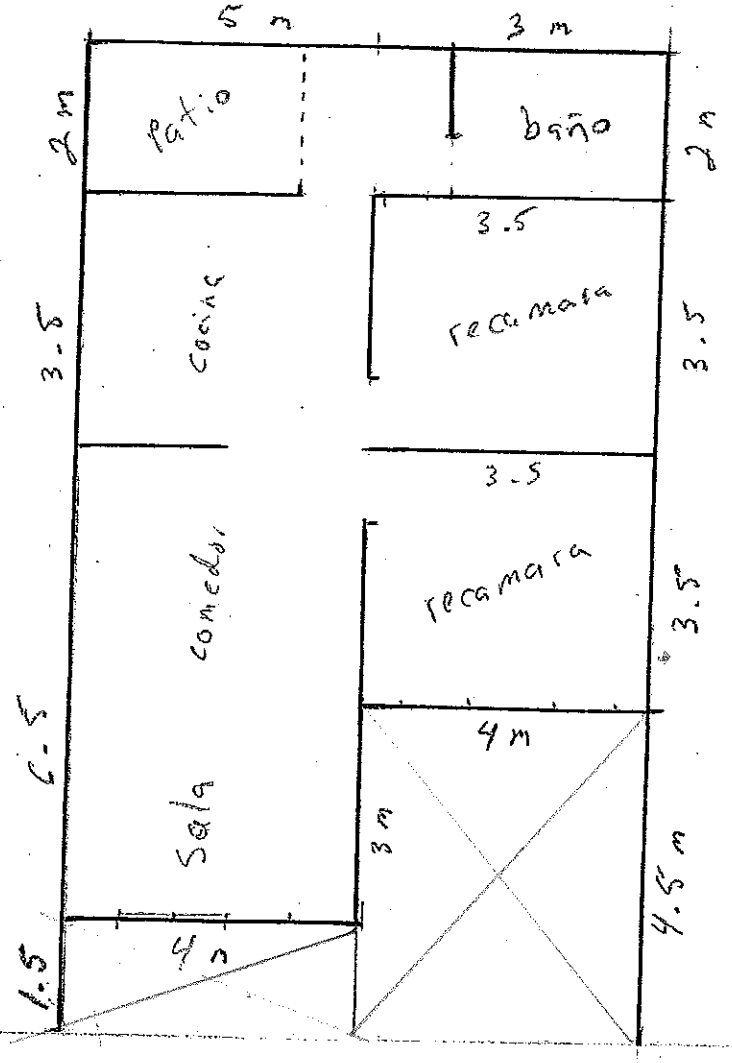

Rio Juchipila

108.00 m²
= 4×4.50 = 18.00 m²
= 4×1.50 = 6.00 m²
84.00 m²

000354

SERVIDUMBRE LEGAL DE PASO
DE POR MEDIO

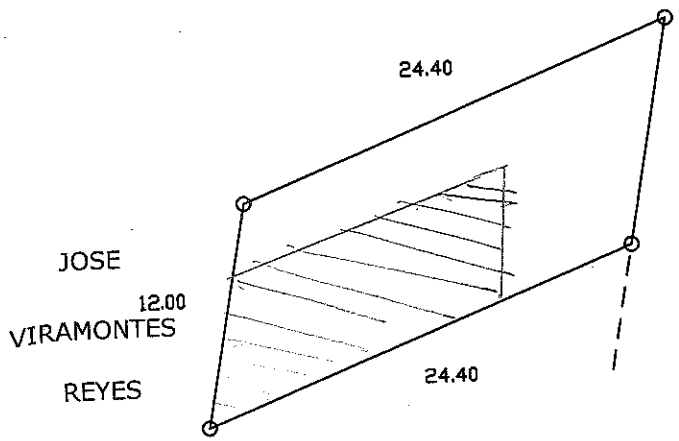

FRACCTO. LOMAS DE SAN ANTONIO

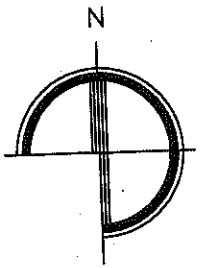

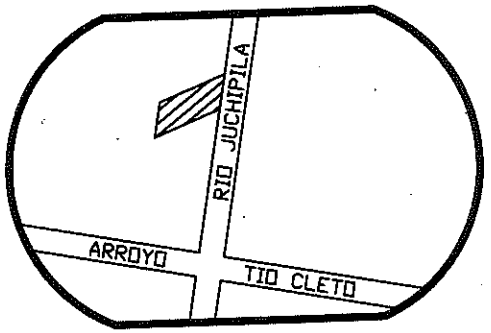

L O C A L I Z A C I O N

SUP. DEL TERRENO = 239.40 M2.

SUP. CONSTRUIDA = - - - - - M2.

NOTA: PLANO ELABORADO EN BASE A LA INFORMACION PROPORCIONADA POR EL INTERESADO.

PLANO:	DE UN PREDIO	URBANO
PROP.	ROSA MARTHA MUÑOZ GARCIA	
UBIC.	CALLE RIO JUCHIPILA S/N.	
COLONIA:	PONIENTE DEL BARRIO DE SAN ANTONIO	
CLAVE CAT. 19-001-009792	ESCALA 1:400	
JALPA, ZAC. NOVIEMBRE DEL 2013	ELABORO: F. J. M. V.	

FUNDAMENTO LEGAL

1.- ELIMINADO el domicilio particular, 1 párrafo de 1 renglón por ser un dato personal de conformidad con el Artículo 85 de la Ley de Transparencia y Acceso a la Información Pública del Estado de Zacatecas.

2.- ELIMINADO el título, 1 párrafo de 1 renglón por ser un dato personal de conformidad con el Artículo 85 de la Ley de Transparencia y Acceso a la Información Pública del Estado de Zacatecas.

3.- ELIMINADA la firma de particulares, 1 párrafo de 1 renglón por ser un dato personal de conformidad con el Artículo 85 de la Ley de Transparencia y Acceso a la Información Pública del Estado de Zacatecas.

Realizada con el generador de versiones públicas, desarrollado por el Gobierno Municipal de Guadalajara, en cooperación del Instituto de Transparencia, Información Pública y Protección de Datos Personales del Estado de Jalisco y autorizada para uso del Instituto Zacateano de Transparencia, Acceso a la Información y Protección de Datos Personales.